LILLY

86078

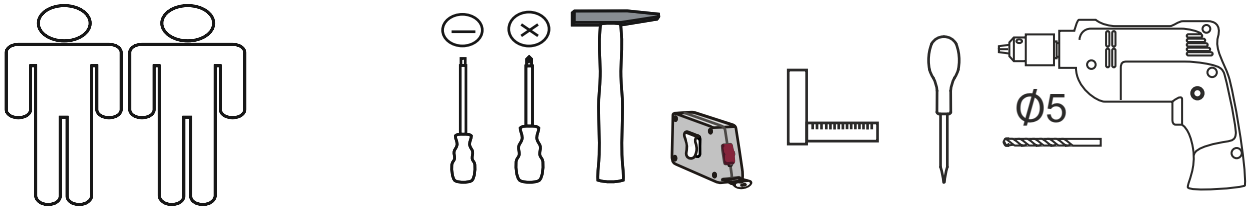

COLLI 1		COLLI 2	
Stck	Nr	Stck	Nr
1x	(15)	1x	(7)
1x	(12)	1x	(1)
1x	(11)	1x	(17)
1x	(14)	1x	(2)
1x	(13)	1x	(4)
1x	(6)	1x	(3)
1x	(18)	1x	(6)
1x	(9)	1x	(8)
1x	(10)		
1x	(19)		
2x	(16)		

A und B

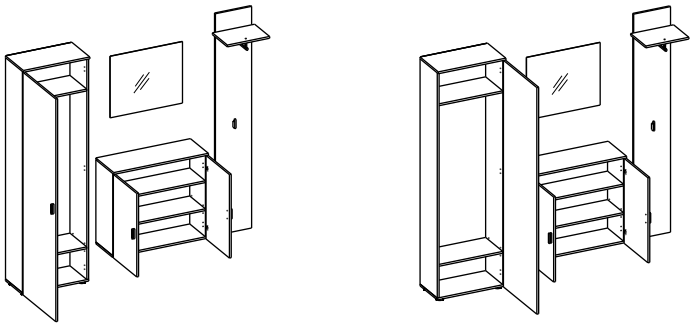

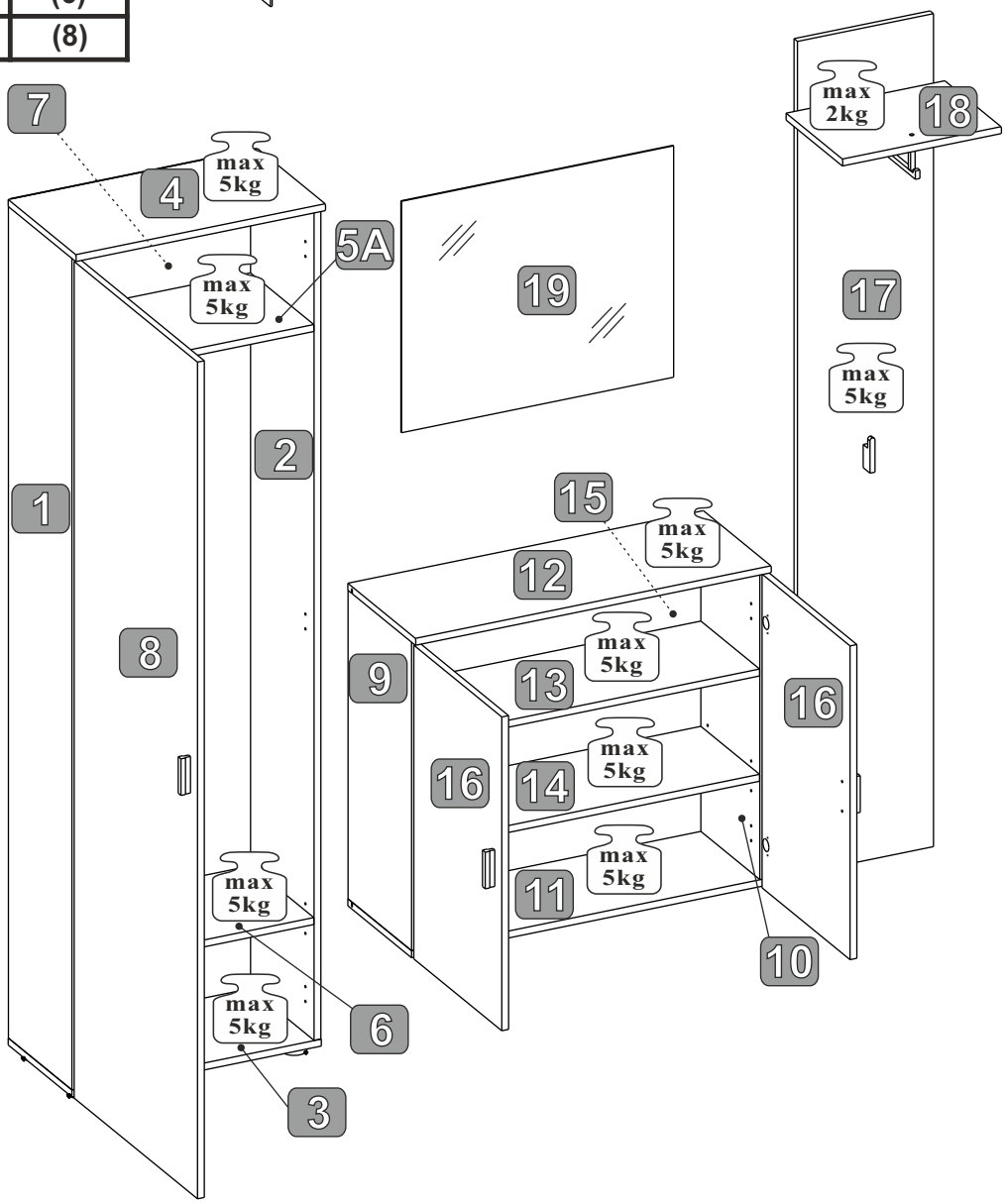

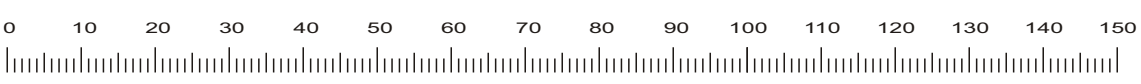

LILLY 86078

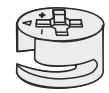 16x T02	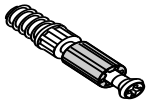 16x T01	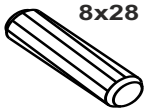 8x28 24x D01	3x U03	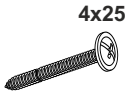 4x25 6x W05	8x E01
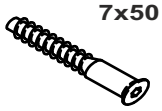 7x50 11x W04	1x K01	7x Z02	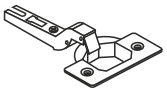 7x Z01	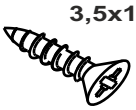 3,5x15 14x W01	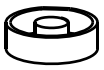 8x S02
13x C01	50x G01	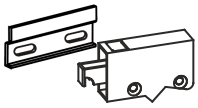 2x Z02	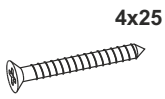 4x25 16x W07	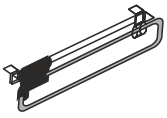 1x Q01	3,5x13 4x W09
2x Z01	1x L01	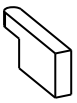 1x H01	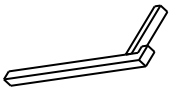 1x H02	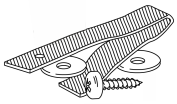 1x M01	

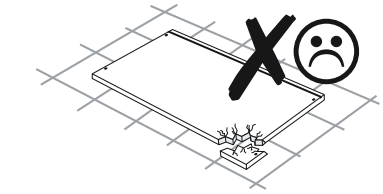

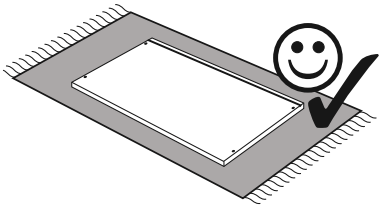

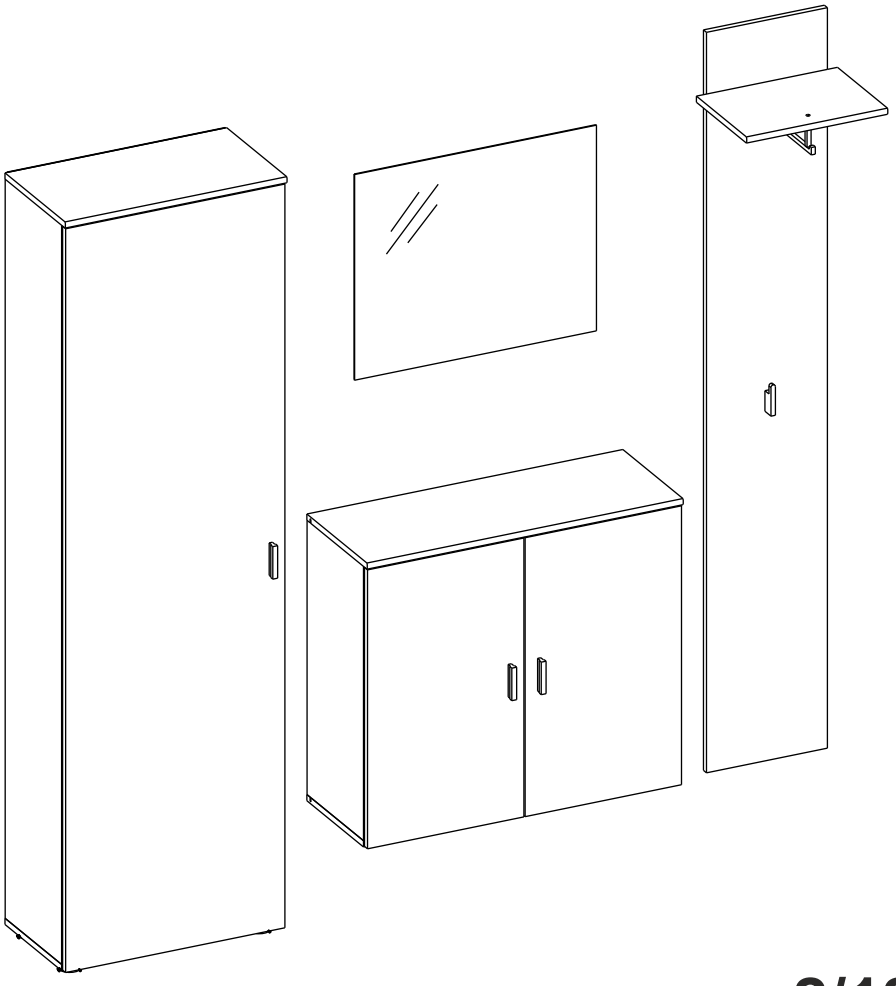

LILLY 86078

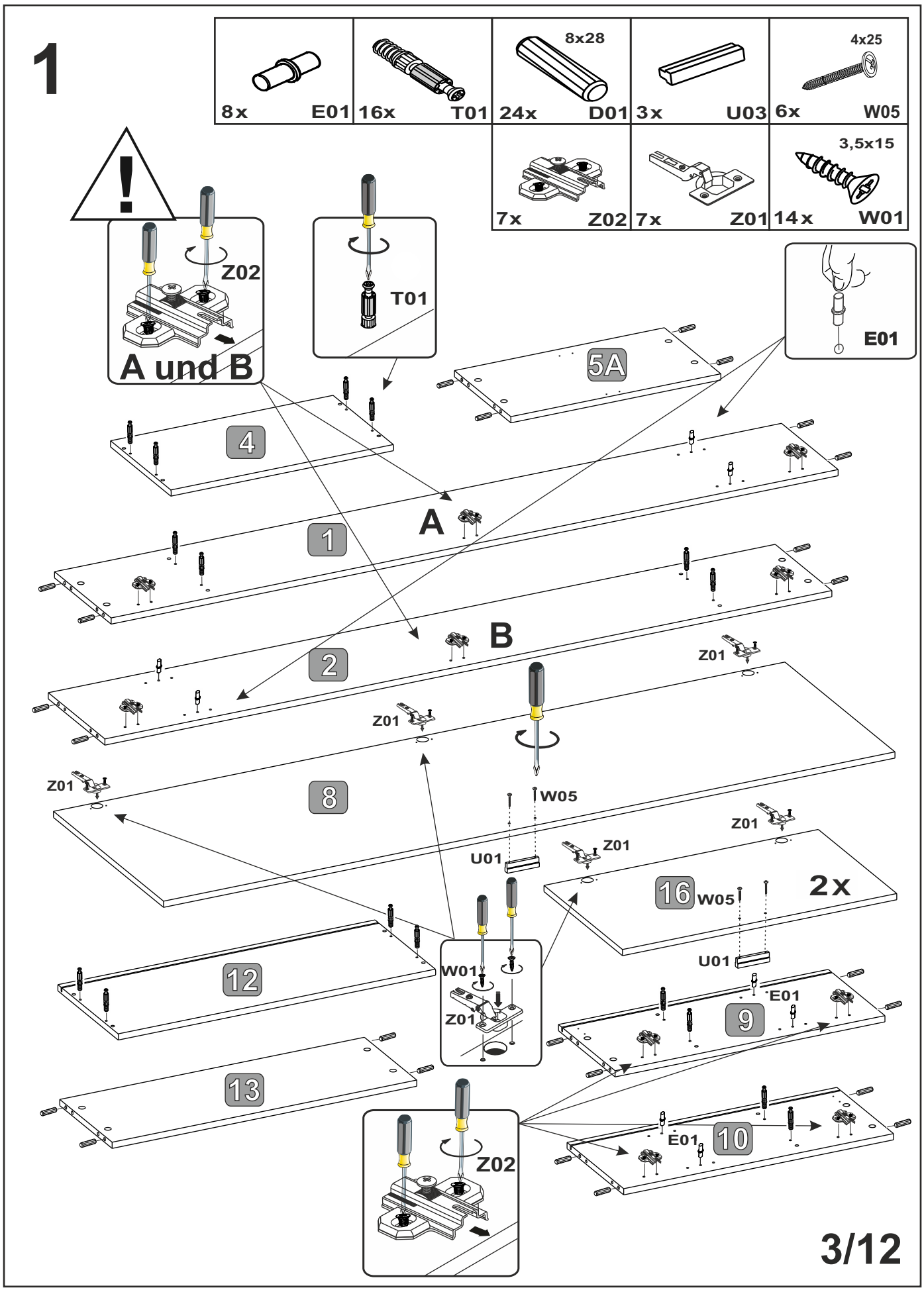
1
8x E01
16x T01
24x D01
8x28
3x U03
6x W05
4x25
7x Z02
7x Z01
14x W01
3,5x15
Z02
A und B
T01
E01
5A
4
A
1
B
2
Z01
8
W05
U01
16
W05
2x
12
W01
Z01
9
E01
13
10
E01
Z02
3/12

LILLY 86078

2

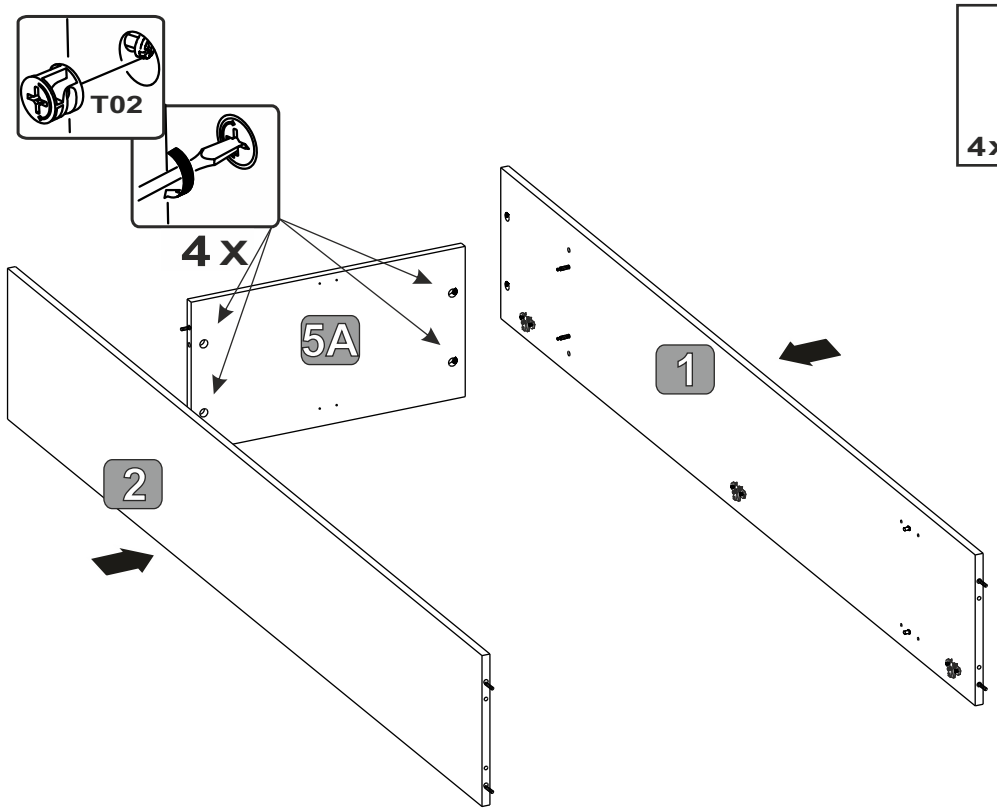

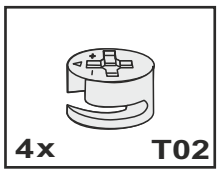

3

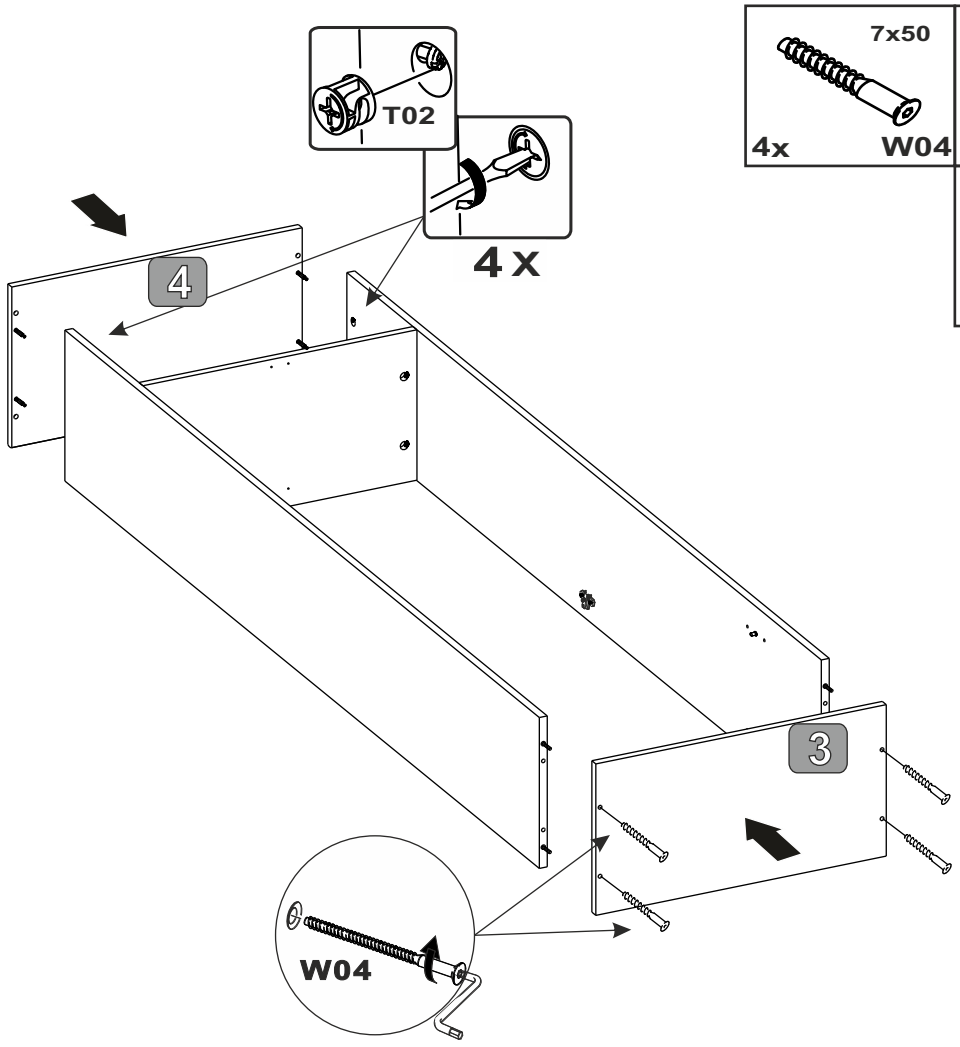

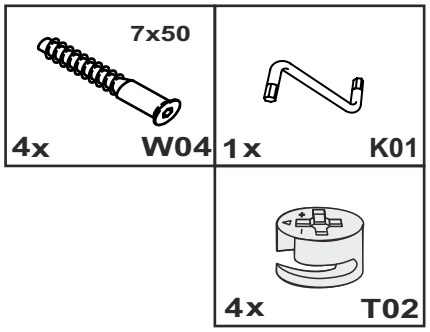

4

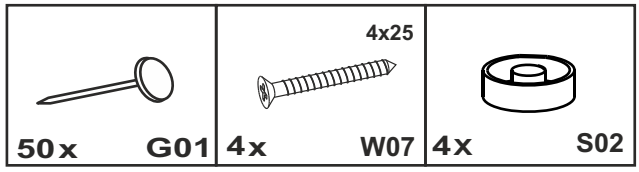
4x25
50x G01
4x W07
4x S02

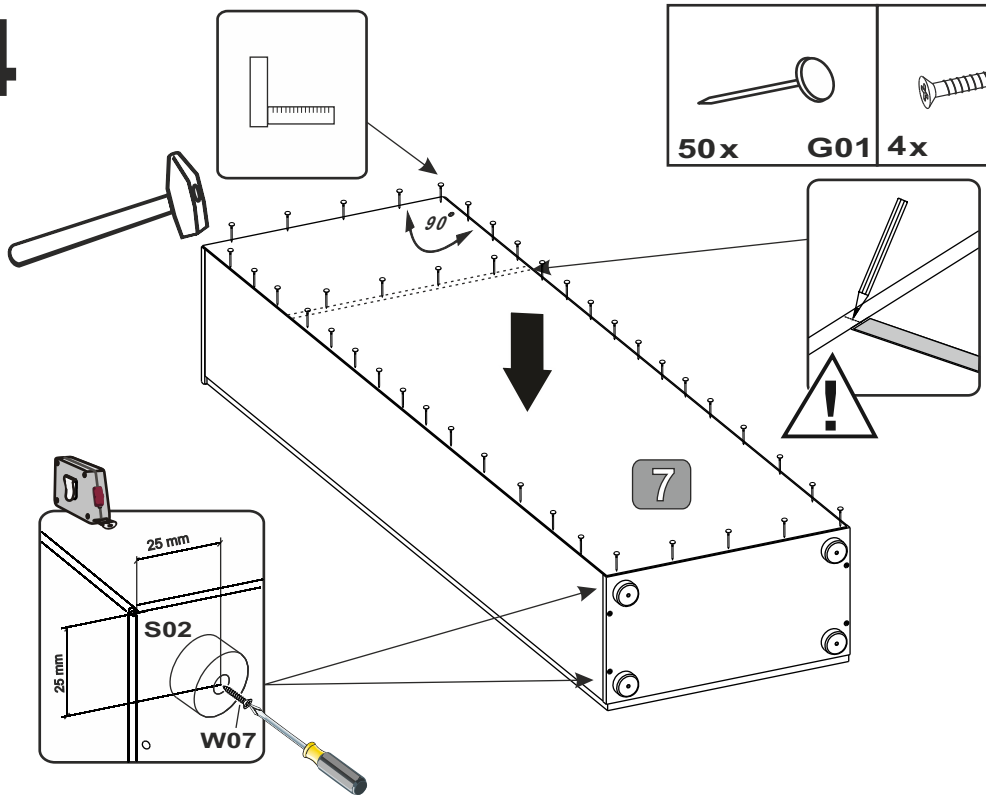
90°
7
25 mm
S02
25 mm
W07

5

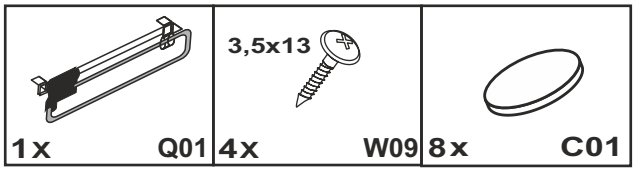
3,5x13
1x Q01
4x W09
8x C01

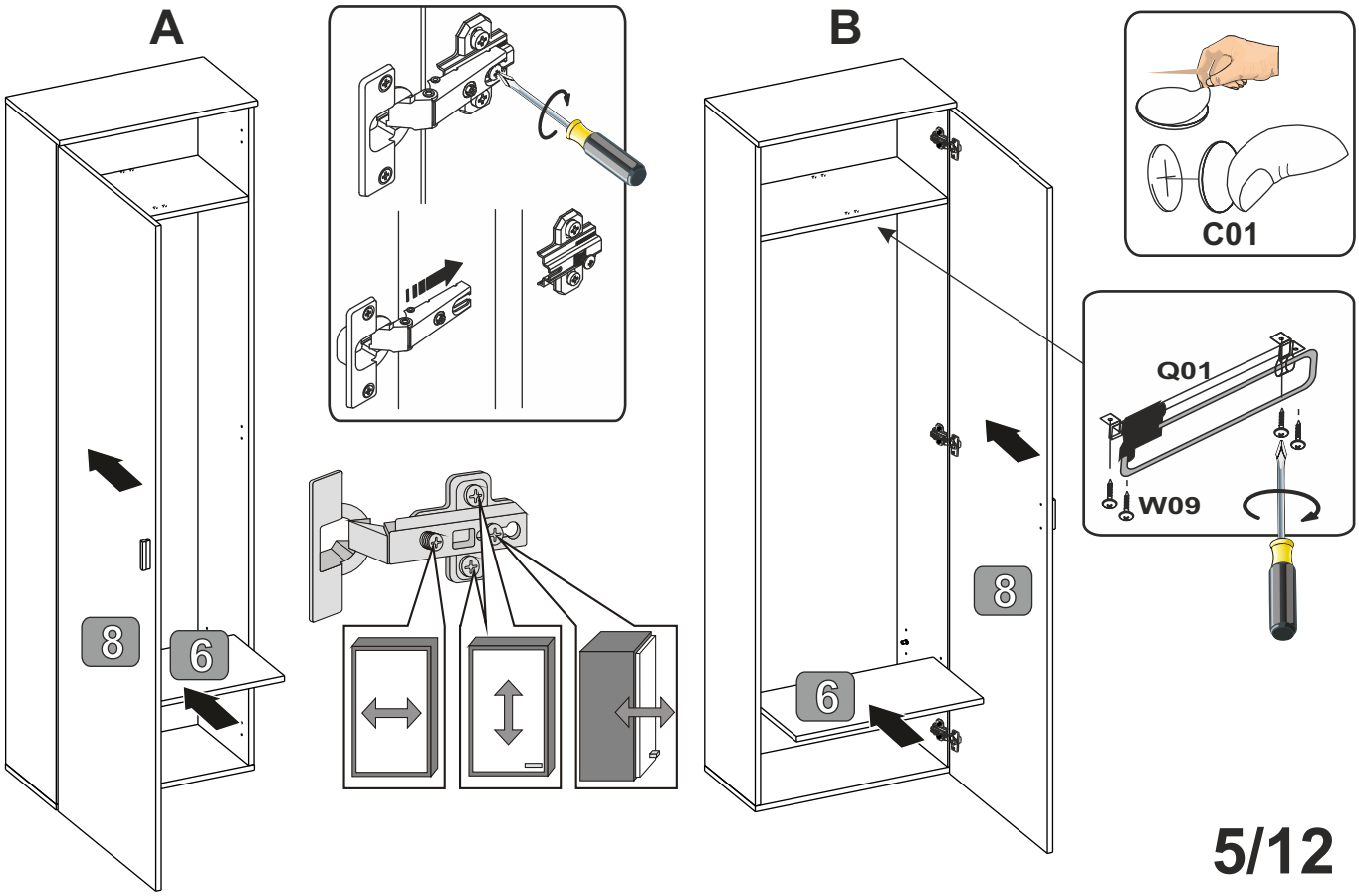
A
B
8
6
8
6
C01
Q01
W09

6

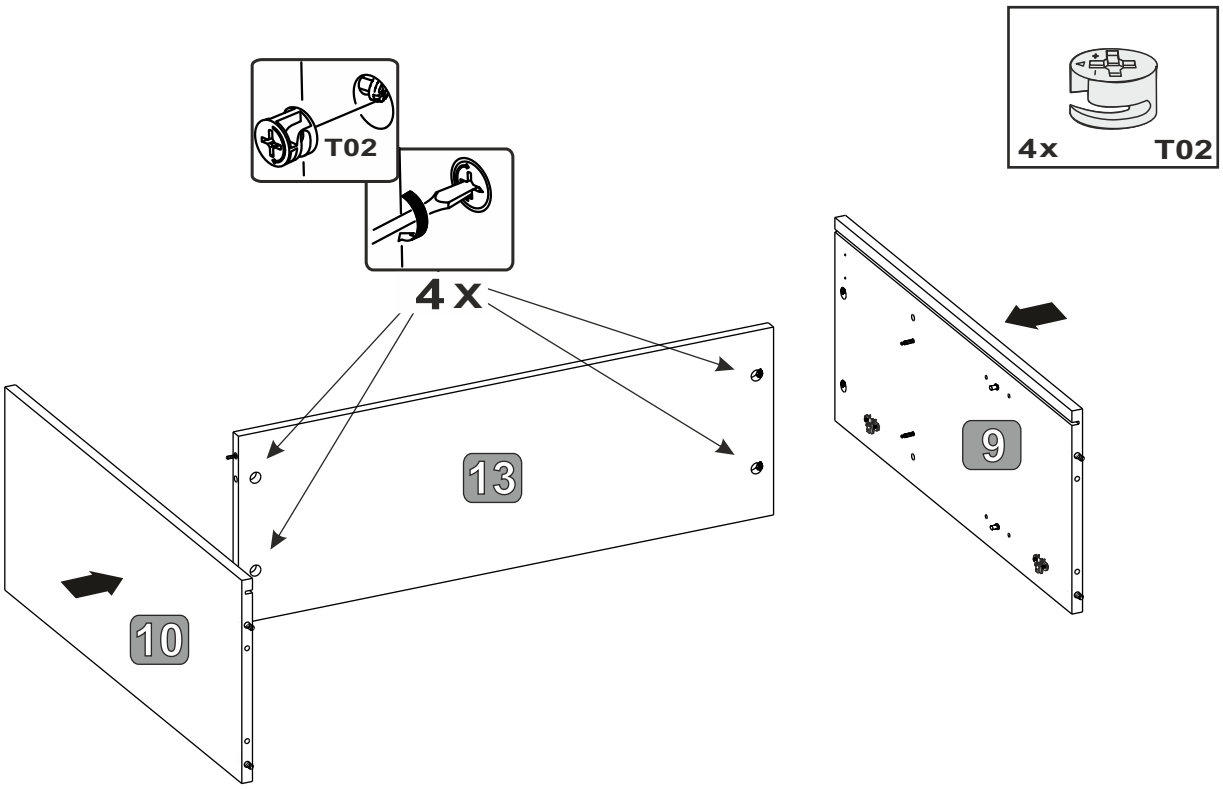

7

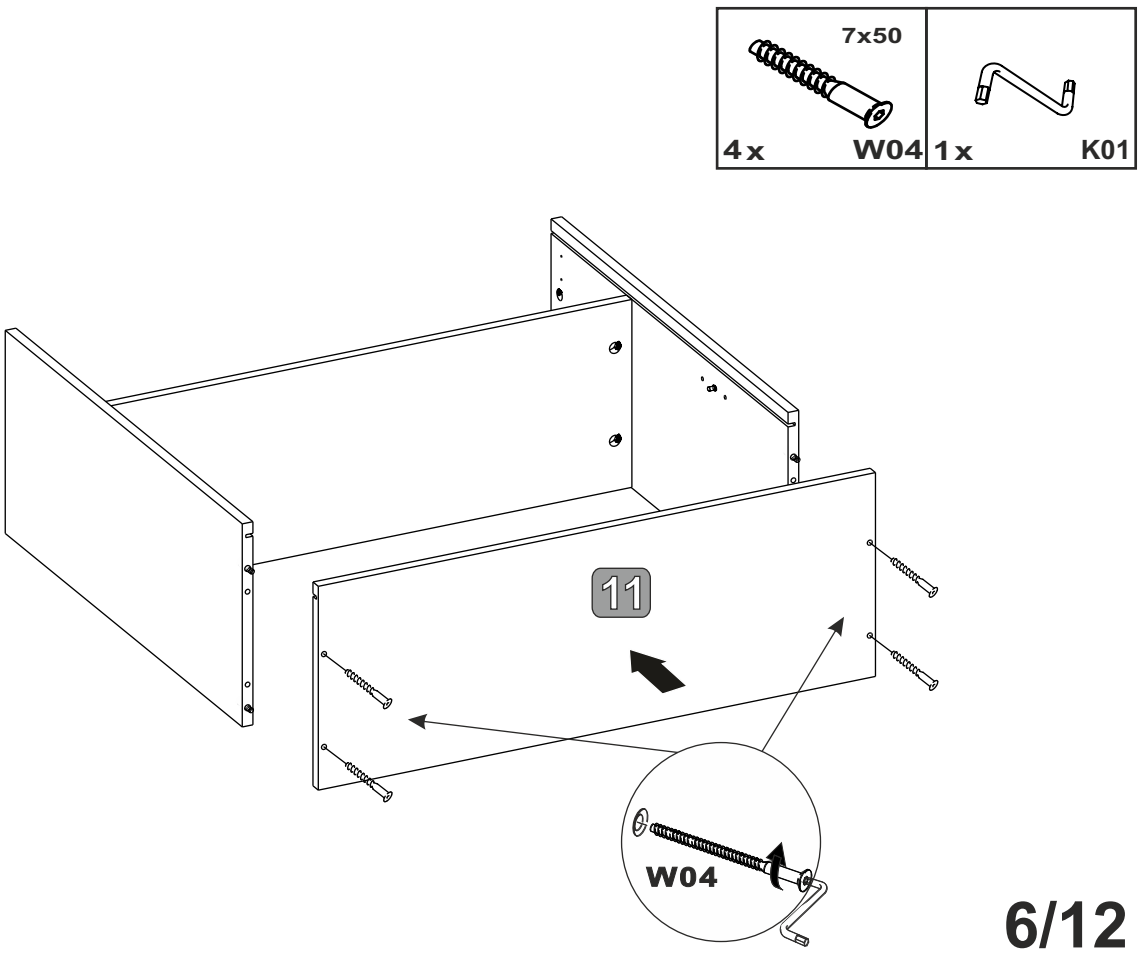

8

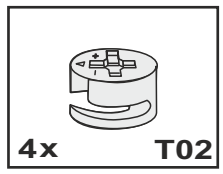

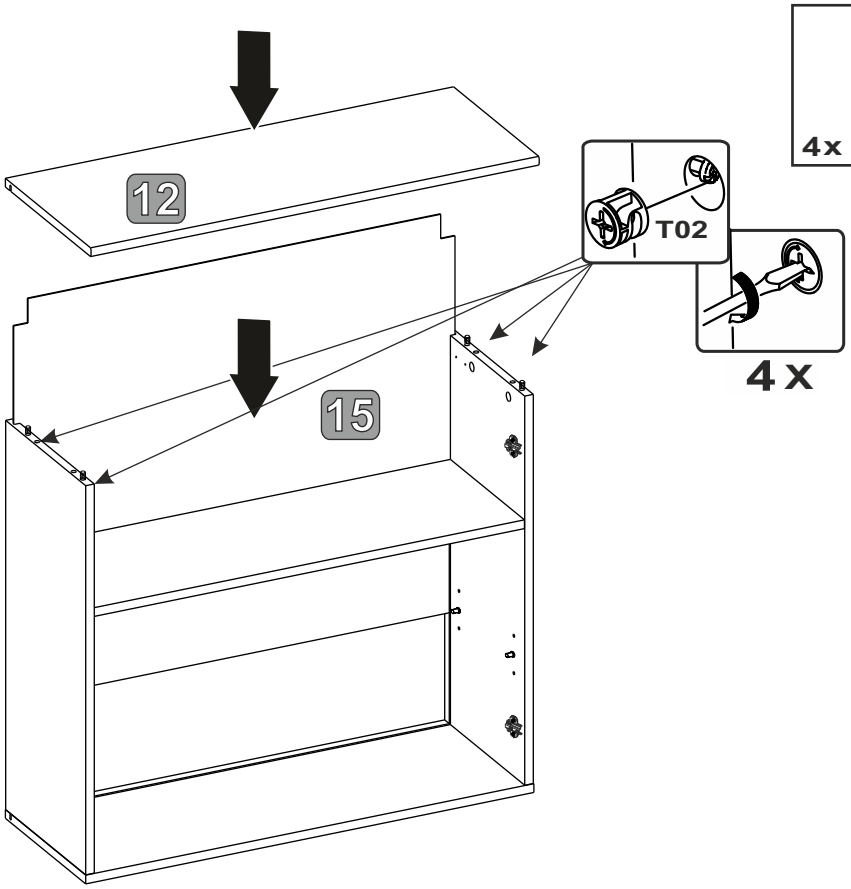

9

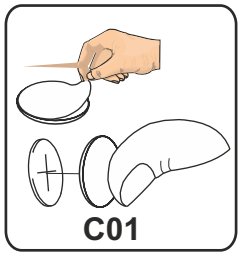

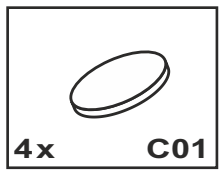

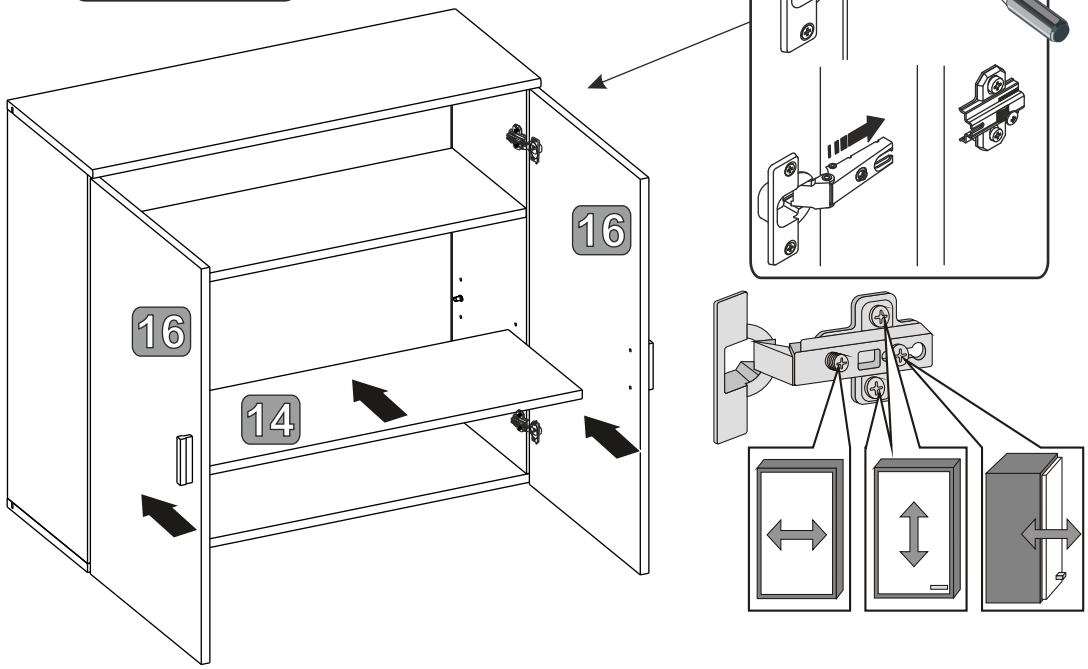

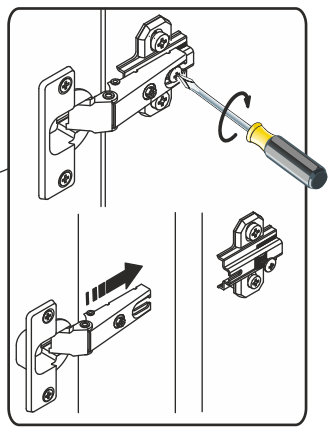

10

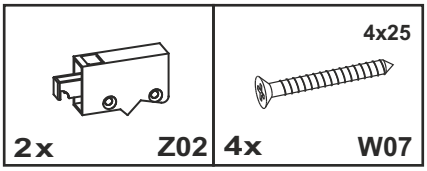
4x25
2x Z02
4x W07

A

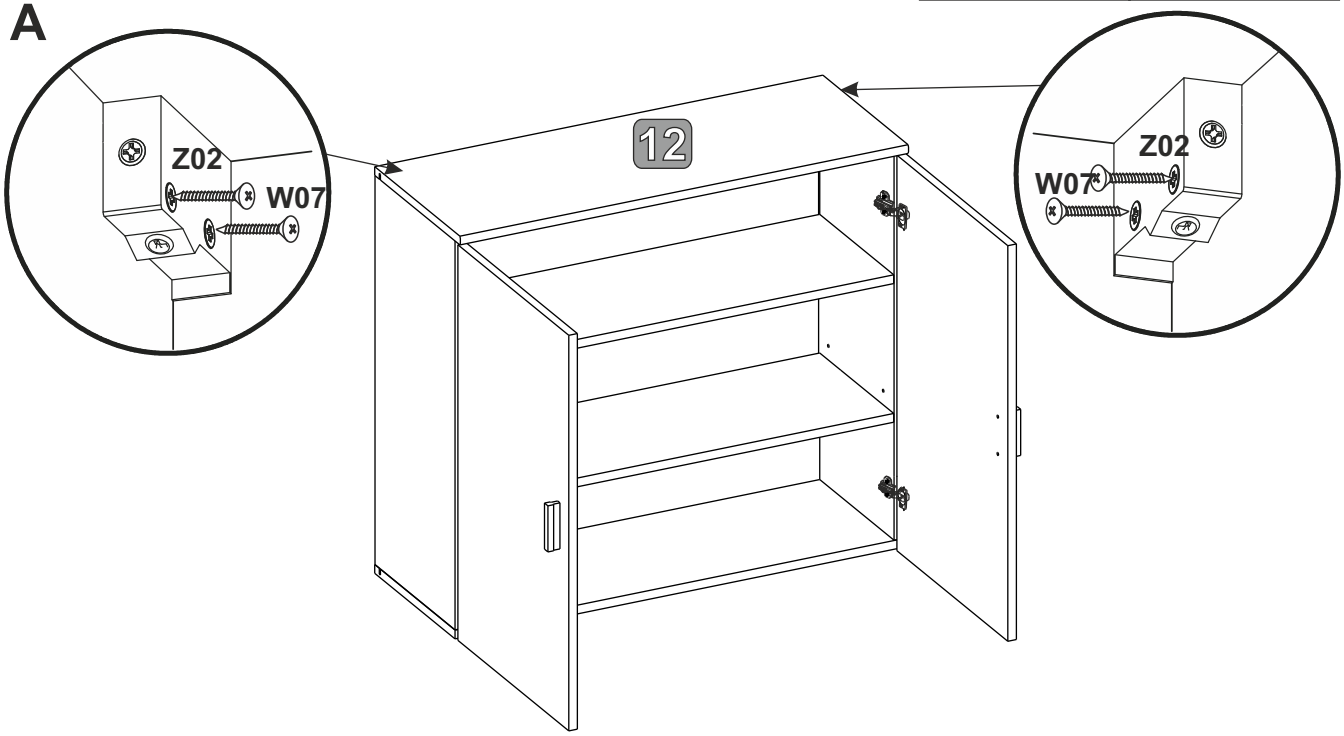
Z02
W07
12
Z02
W07

B

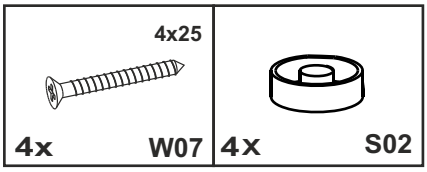
4x25
4x W07
4x S02

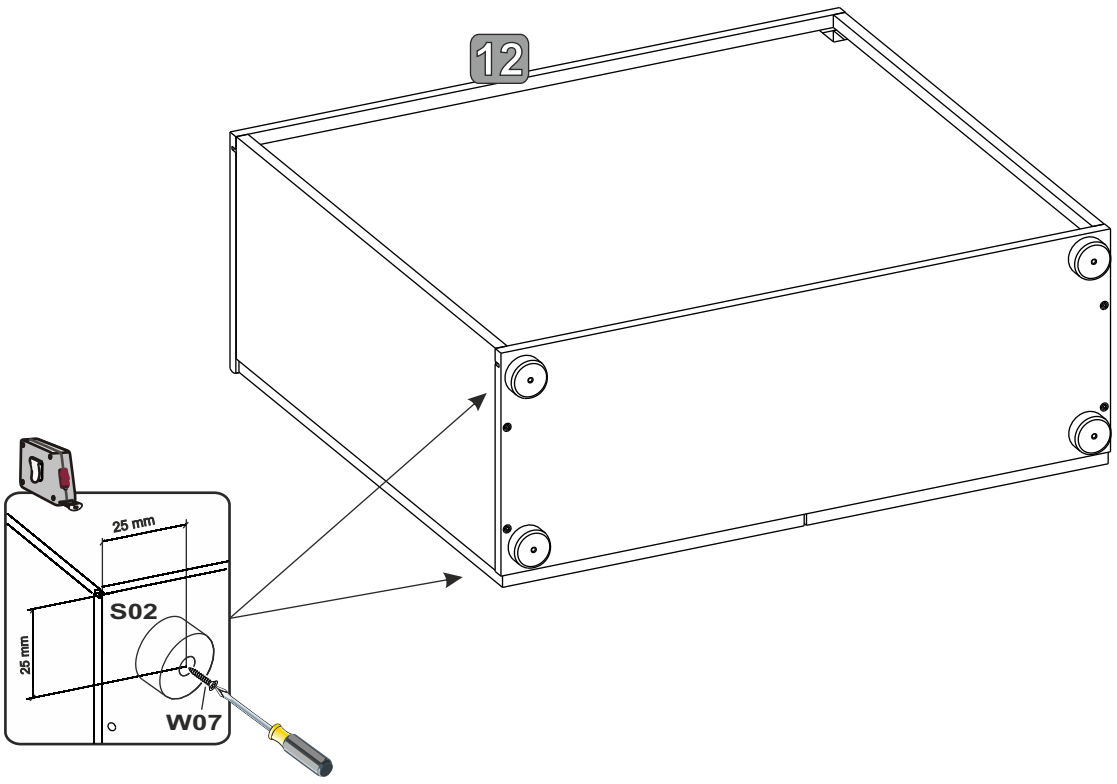
12
25 mm
S02
25 mm
W07

11
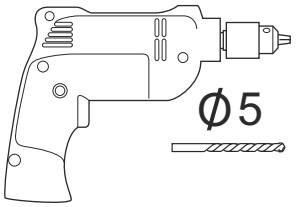
4x25 4x W07	2x Z01	1x L01	7x50 3x W04	1x K01
			1x H01	1x H02