D - Montageanleitung GB - Assembly instructions NL - Handleiding voor de montage
PL - Instrukcja montażu TR - Montaj talimatu RU - Инструкция по монтажу
RO - Instructiuni de montaj IT - Istruzioni di montaggio FR - Notice de montage
SK - Návod na montá CZ - Montá ni návod HU - Szerelési útmutató

Name-Nazwa-Ismi-Назва-ев-Nom-Name-Jméno-Názov-Név-Denumire

BIRGIT

3DL.URC URC.3DL

US 5x35	UP 5x35	UP 5x25	WS M6x40	WS M6x20	WP M6x50		
A x 2	A1 x 7	A2 x 12	A3 x 2	A4 x 24	A5 x 3	A6 x 3	A7 x 12
A8 x2	TWM H 25 E x 4	TW H 25 E1 x 7	B x 3	C x 2			

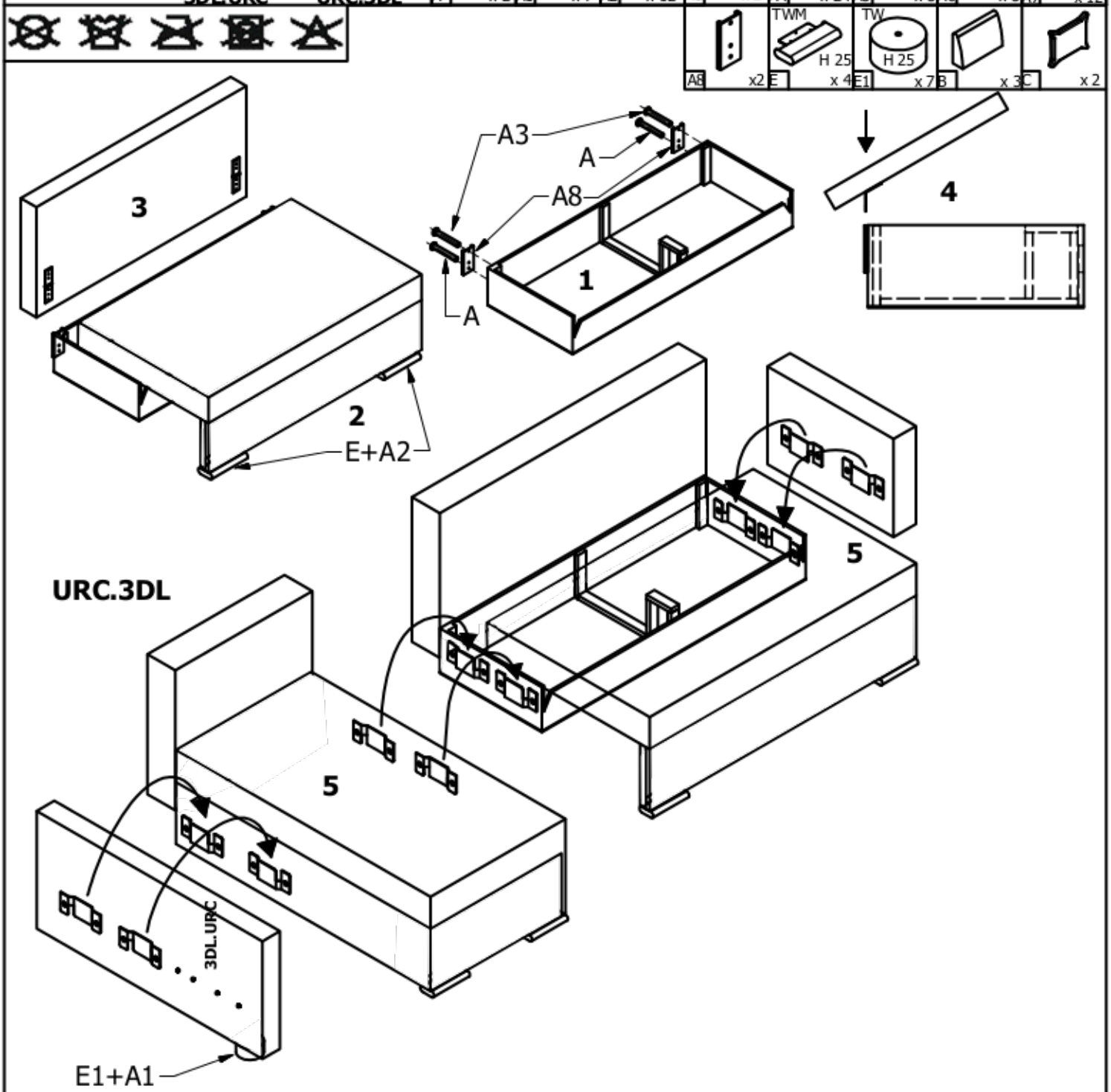

Service-Dienstverlening-Serwis-Servis-СервNсНая сЛУжба-Assistenza-Szerviz

Typ-Type-Tip-Тип-Tipus-Tipo

A
B
C
D
E
F
G

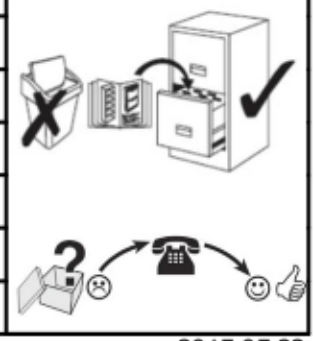

2015.05.22

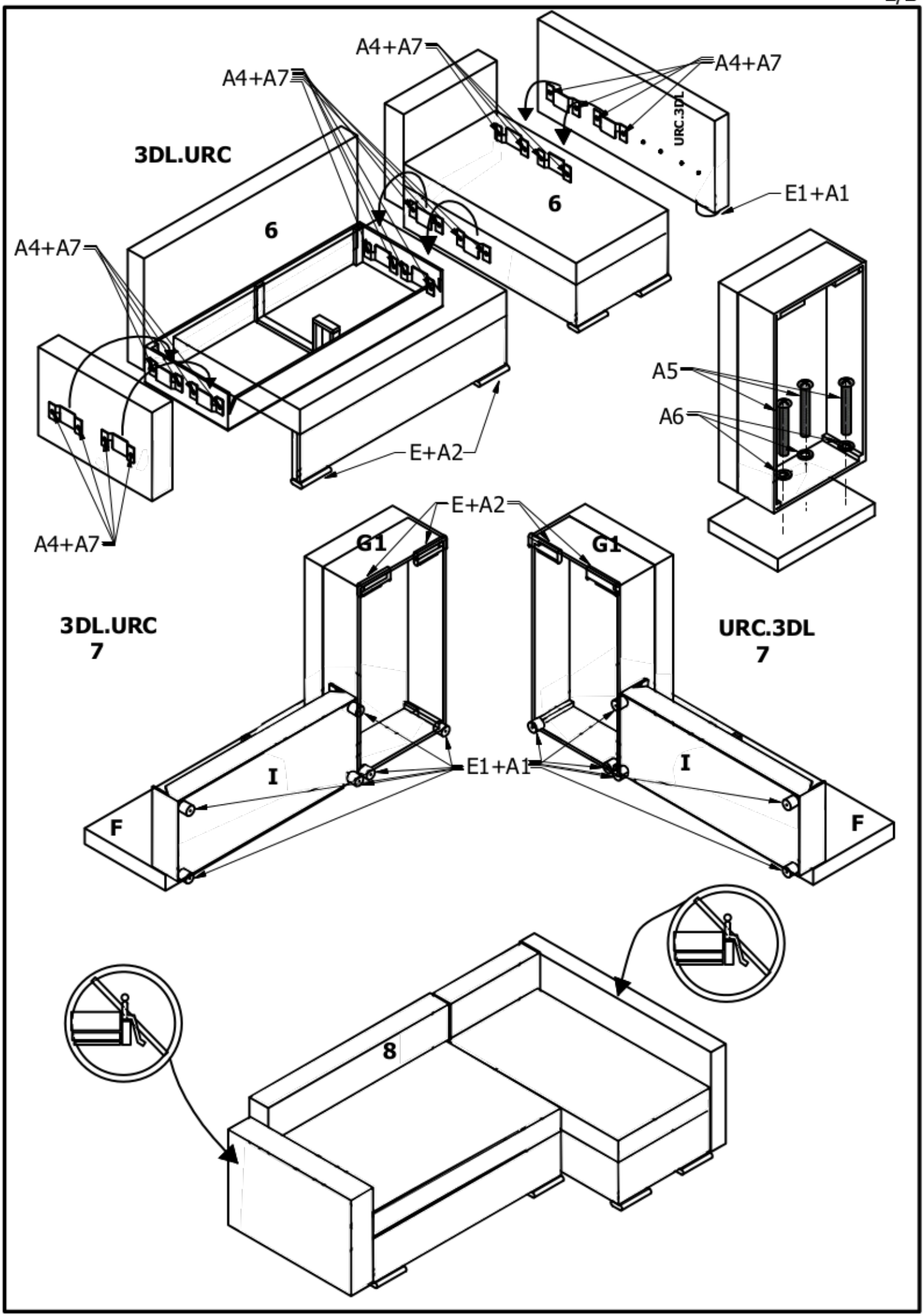
A4+A7
A4+A7
A4+A7
A4+A7
3DL.URC
6
6
URC.3DL
E1+A1
A4+A7
A5
A6
E+A2
A4+A7
E+A2
G1
G1
3DL.URC
7
URC.3DL
7
E1+A1
I
I
F
F
8